TRANSFORMATION DES RADIATEURS

I - SECTIONNEMENT

1° Préparer un chantier de transformation constitué de 2 chevrons et 2 fers plats

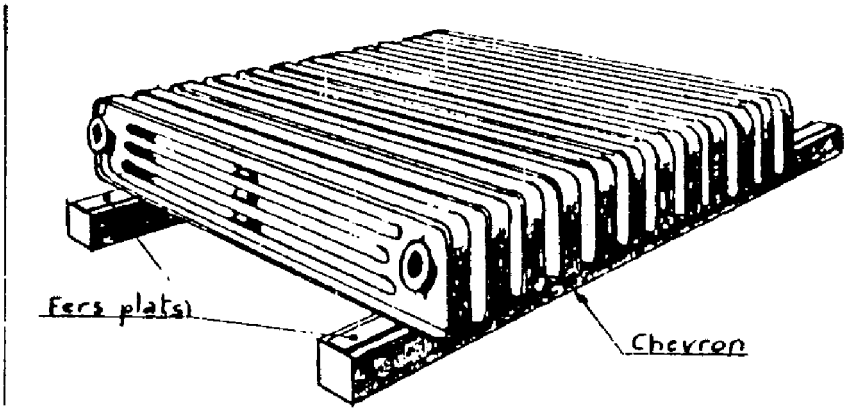

Pour les modèles type RAFAEL, SAVANE, RIDEAU, placer le radiateur voile en bas .

2° Repérer le joint à démonter en présentant la clé sur la radiateur et en marquant à la craie l'extrémité du radiateur .

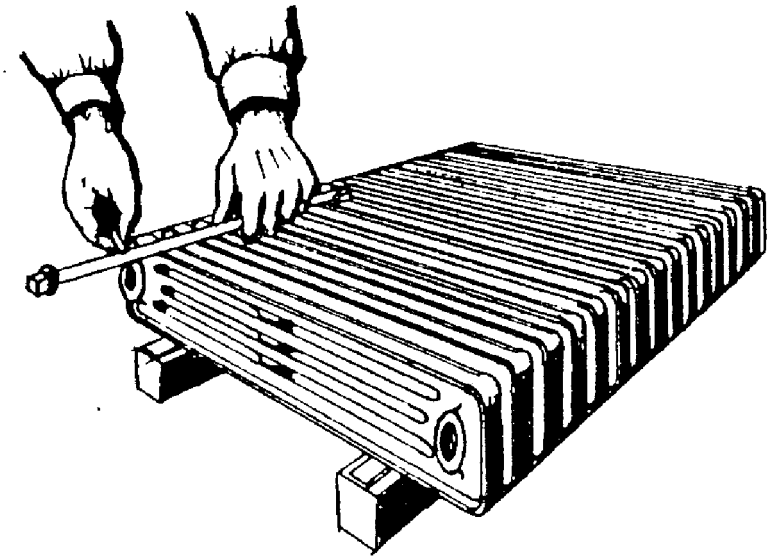

3° Introduire la clé dans la portée jusqu'au repère à la craie et débloquer la nipple

4° Effectuer la même opération sur la seconde portée

5° Dévisser alternativement les 2 nipples pour séparer les 2 éléments

6° Nettoyer les portées .

II - ALLONGEMENT

1° Nettoyer soigneusement les orifices du radiateur et le filetage des nipples

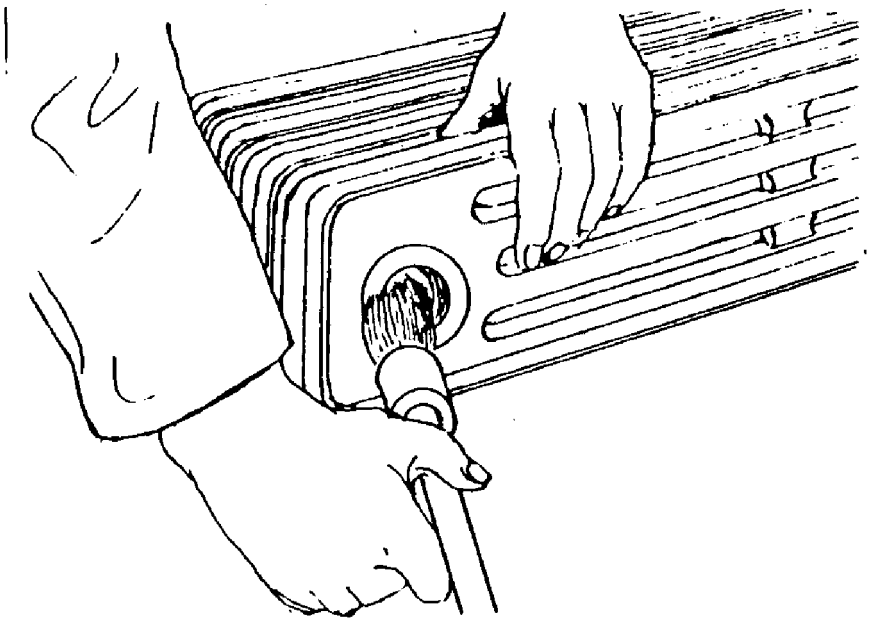

2° Mettre en position sur le chantier de montage les deux éléments du radiateur

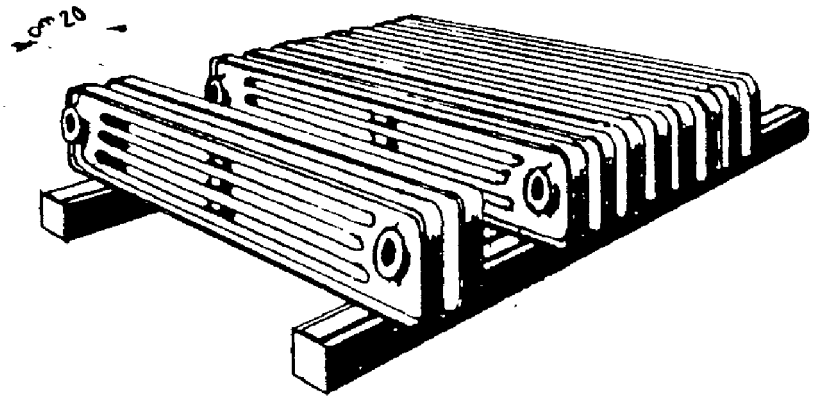

3° Visser d'un tour une nipple neuve dans chacune des portées d'un des éléments (rejeter systématiquement les nipples de récupération)

4° Mettre un joint sur chaque nipple, utiliser de préférence des joints Klingérite

5° Rapprocher les deux éléments de radiateur pour amener les nipples au contact

6° Visser chaque nipple d'un tour en veillant à ce que les filets s'engagent bien également dans chaque portée.

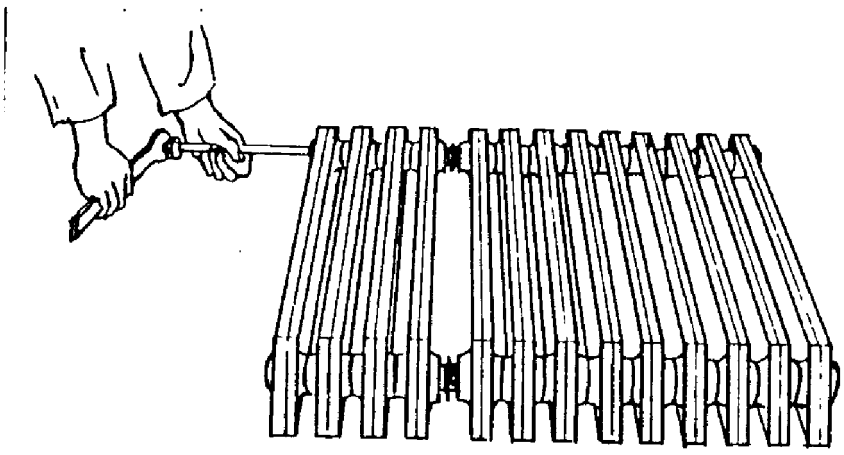

7° Continuer de visser chaque nipple alternativement de façon à rapprocher les 2 éléments de radiateur parallèlement, jusqu'au contact. Veiller à ce que le joint ne soit pas endommagé pendant cette opération .

8° Bloquer raisonnablement les nipples (serrage à 12 m/kg environ)

9° Ce joint devra être vérifié particulièrement lors de la mise en eau de l'installation .

III - MONTAGE BOUCHONS

L'étanchéité des bouchons réductions se trouve réalisée uniquement par un joint klingérite carboné, positionné entre la collerette du bouchon et la portée usinée du radiateur.

Le montage d'un bouchon réduction doit s'effectuer suivant des opérations et des normes précises .

1° Opérations avant montage

Nettoyage de la portée du radiateur afin d'éliminer :
- pour radiateur neuf traces de peinture & oxydation
- pour radiateur ayant fonctionné dans une installation grattage des morceaux de joint collé, trace de dépôt et oxydation .

Nettoyage des filetages du bouchon et du radiateur :
Très important, éliminer toutes traces d'huile, de peinture et d'eau. Les filetages bouchon et radiateur doivent être propres et secs .

2° Vissage et serrage des bouchons réductions

. suivant le type de radiateur:
- NCX/DUNE bouchon 1"1/4 taraudage 1" 1/4 (33/42)
- RAFAEL / SAVANE bouchon 1" - 1" (26/34)

. repérer le sens du filetage du radiateur

pour le NCX/DUNE filetage à droite du côté lable (NF)
pour les RAFAEL / SAVANE filetage à droite, se trouve à gauche du radiateur en le regardant de face côté voile .

. le bouchon doit se visser librement jusqu'à ce que le joint vienne toucher la portée du radiateur, positionner le joint afin qu'il se trouve bien centré par rapport à la portée du radiateur .

Très important

Le serrage d'un bouchon doit s'effectuer à l'aide d'une clé dynamométrique ou d'une clé type mécanicien plate à oeil

pour 1" 1/4 clé ouverture 38
pour 1" - 32

Couple de serrage (à respecter strictement)

pour bouchon réduction 1" et 1" 1/4 : 12 kgm ± 0,5

avec l'emploi de la clé type mécanicien, un serrage modéré amène le couple de serrage à environ 12 kgm

Ce qui est vivement déconseillé

de resserrer un bouchon se trouvant sur un radiateur en eau et en pression. Risque de rupture .

1. *Orientation des filets :*

FILETAGE MALE.

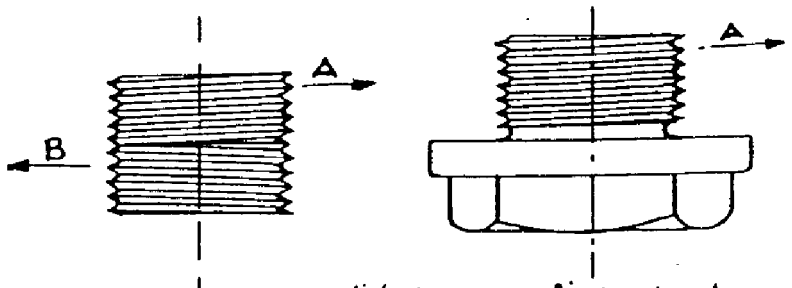

A : le filet "monte" à droite = filet droit
B : le filet "monte" à gauche = filet gauche

FILETAGE FEMELLE

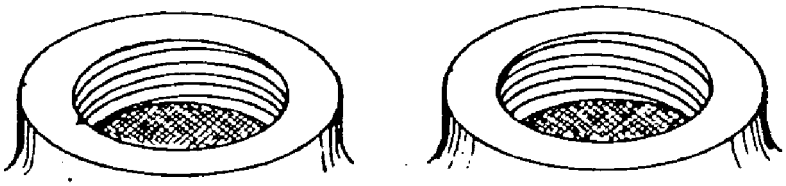

Le filet "descend" à gauche = filetage gauche.

Le filet "descend" à droite = filetage droit.

2. *Positionnement du sens sur radiateur Rafael et Rafael A* ou SAVANE

en regardant le radiateur dans sa position de fonctionnement, le filetage droit est a gauche, le filetage gauche est a droite.